Производственное унитарное предприятие

«ПИНСКДРЕВ-ЕВРО-МЕБЕЛЬ

Адрес предприятия изготовителя Республика Беларусь, 224014 г. Брест, ул.Писателя Смирнова 149.

РУКОВОДСТВО ПО СБОРКЕ И ЭКСПЛУАТАЦИИ КРЕСЛА «**МИРО**» М2041

ЕАЭС № BY/112 11.01. ТР025 016 03231 (ПО 24.06.2025)

ОБЩИЙ ВИД
ОСНОВНЫЕ ГАБАРИТНЫЕ И ФУНКЦИОНАЛЬНЫЕ РАЗМЕРЫ

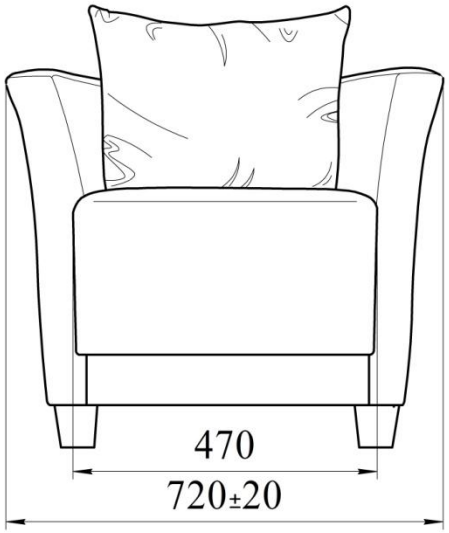

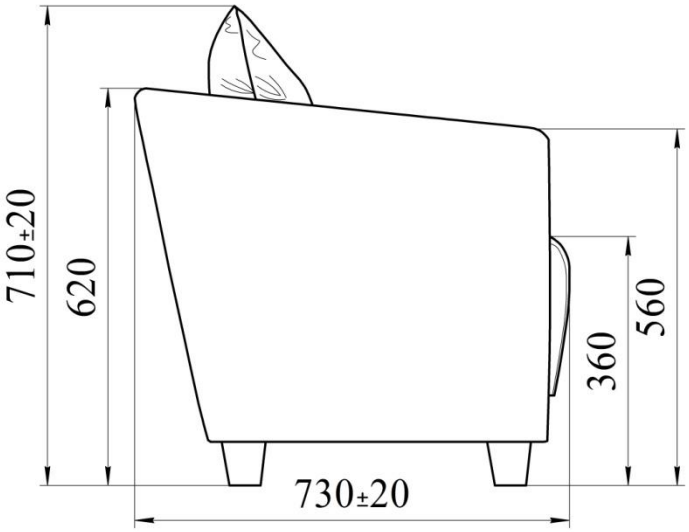

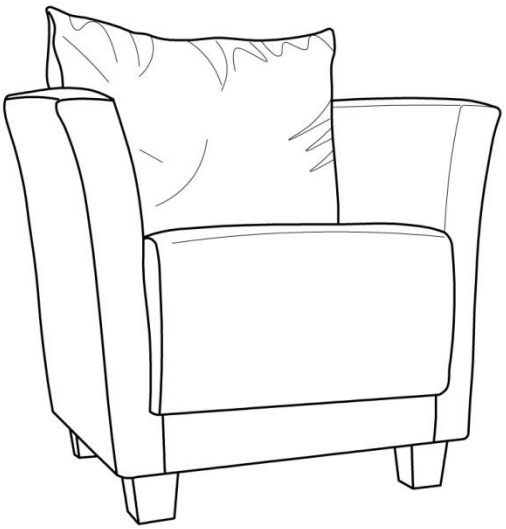

КОМПЛЕТ ПОСТАВКИ

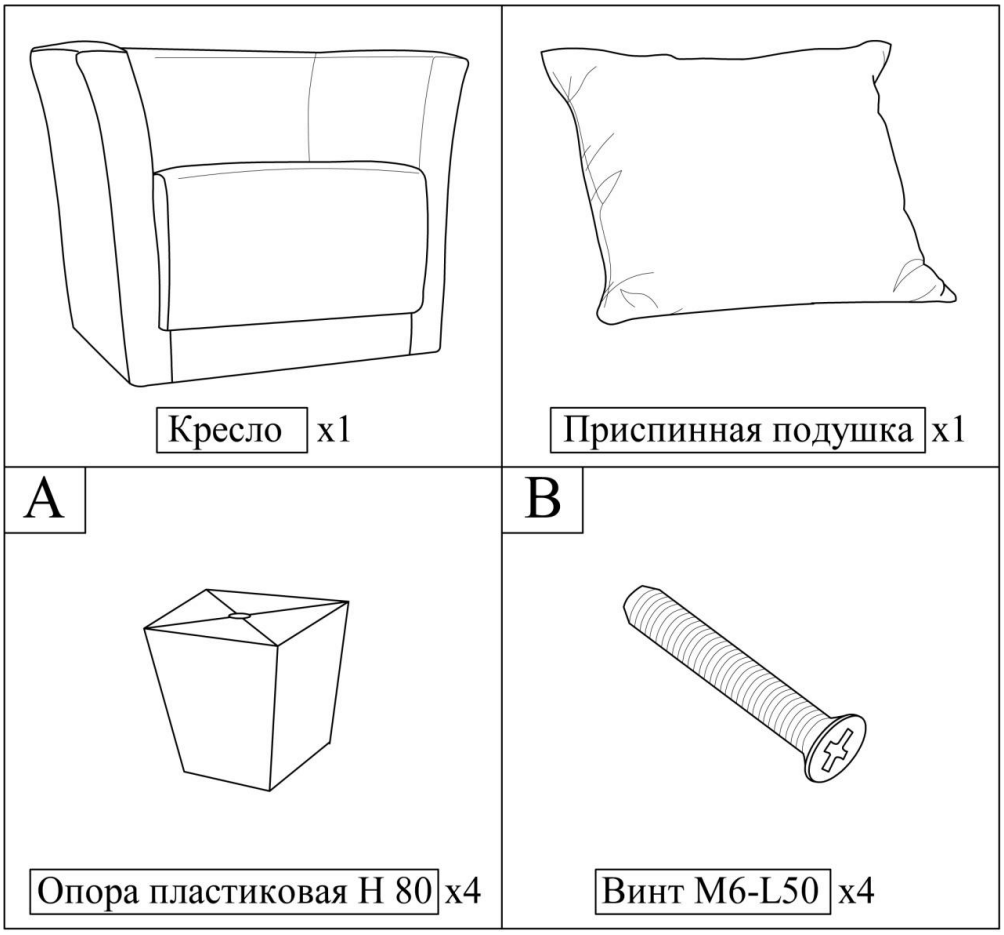

ПОДГОТОВКА К ЭКСПЛУАТАЦИИ

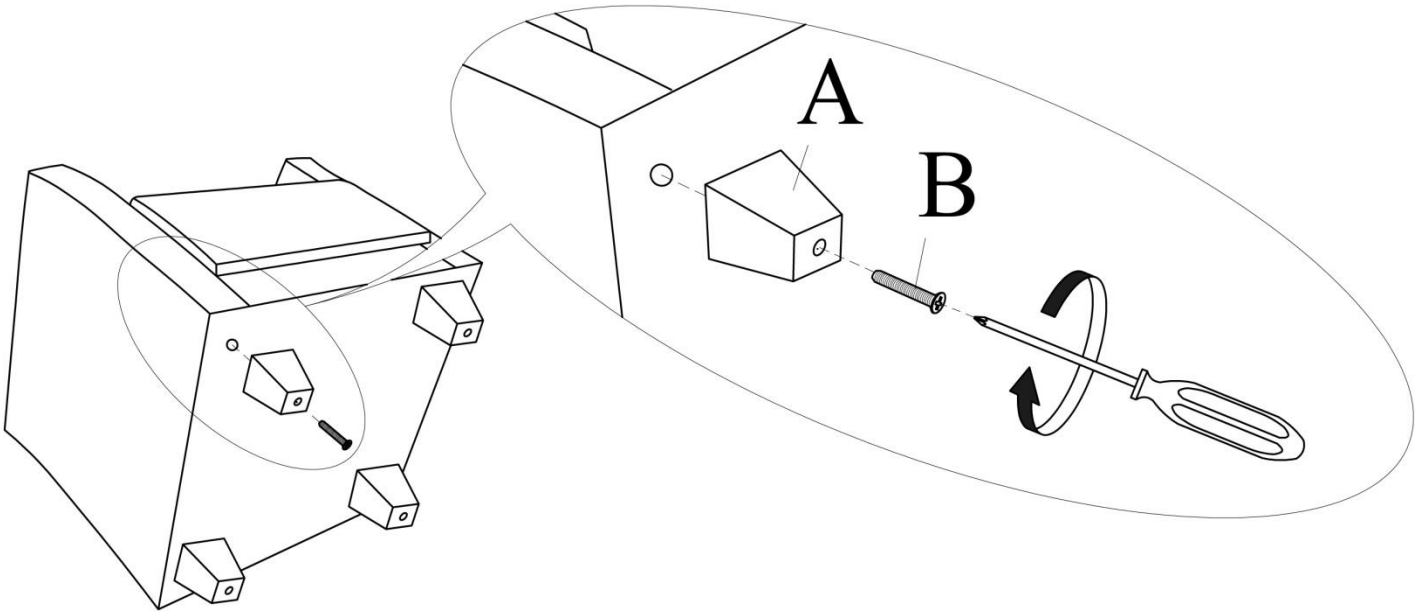

ВНИМАНИЕ! Производитель оставляет за собой право вносить изменения в конструкцию, не ухудшающих качество изделия, без предварительного уведомления.